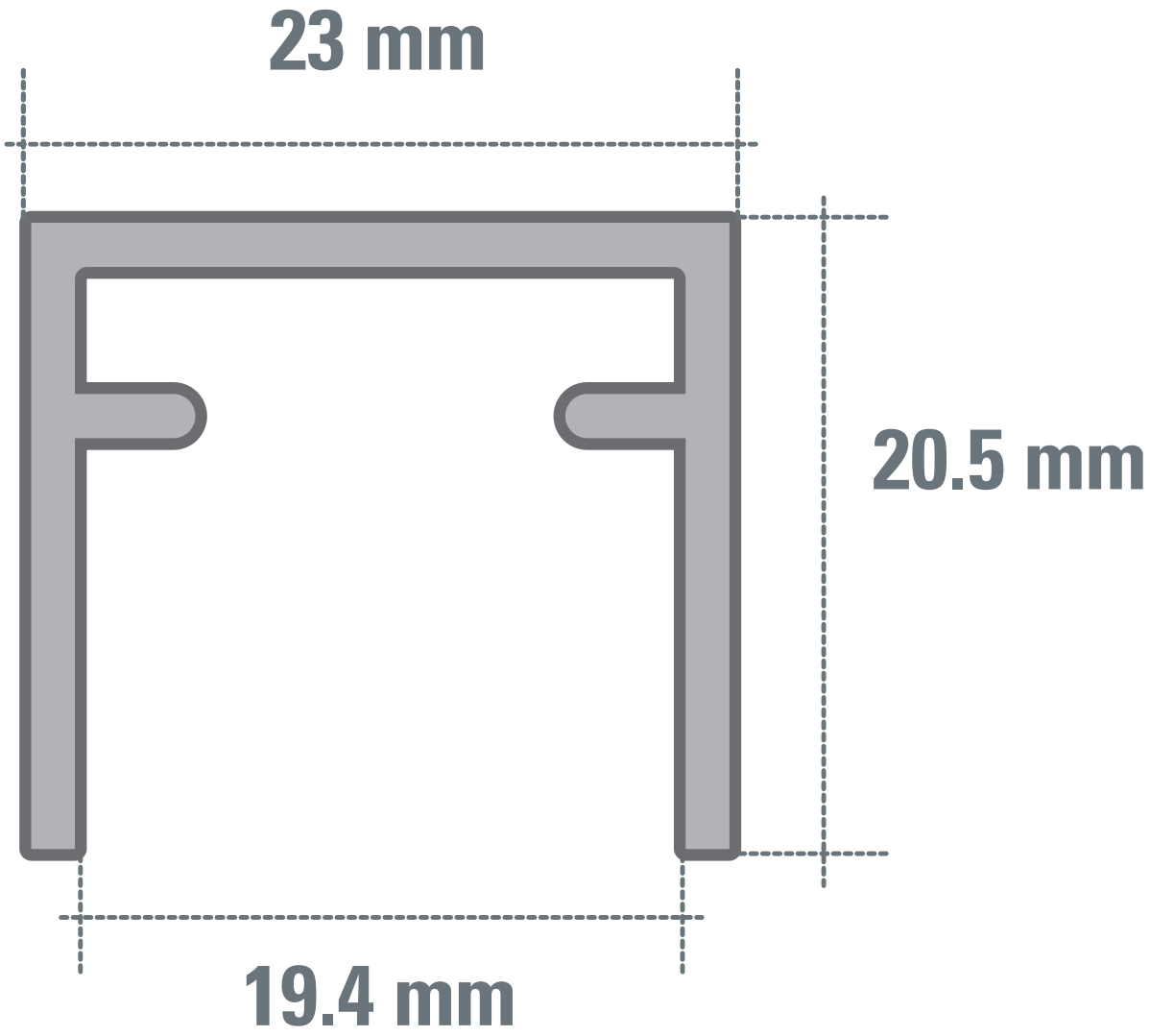GUIDE TRACK CD 50 AL